NO	NOTLAR / NOTES

REVİZYONLAR / REVISIONS			
REV.	AÇIKLAMALAR / DESCRIPTIONS	TARİH / DATE	DEĞİŞTİREN / CHANGED BY

Dikkat
1- Resim üzerinden ölçü aleti ile ölçü almayın.
2- Formu veya ölçüsü değişen resimleri teknik büroya bildirin.
3- Resim üzerinde aksi belirtilmedikçe tüm ölçüler mm'dir.

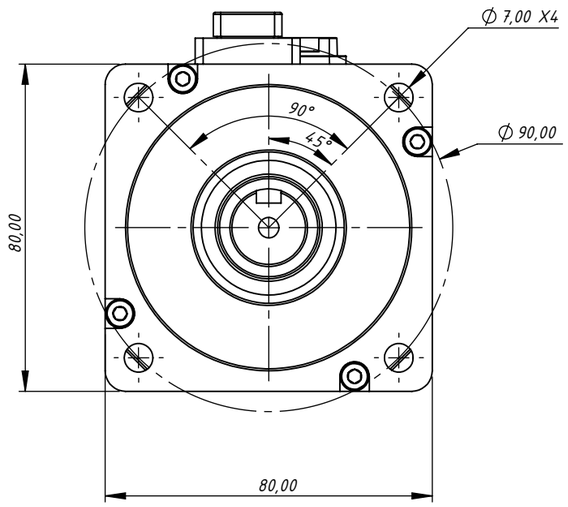

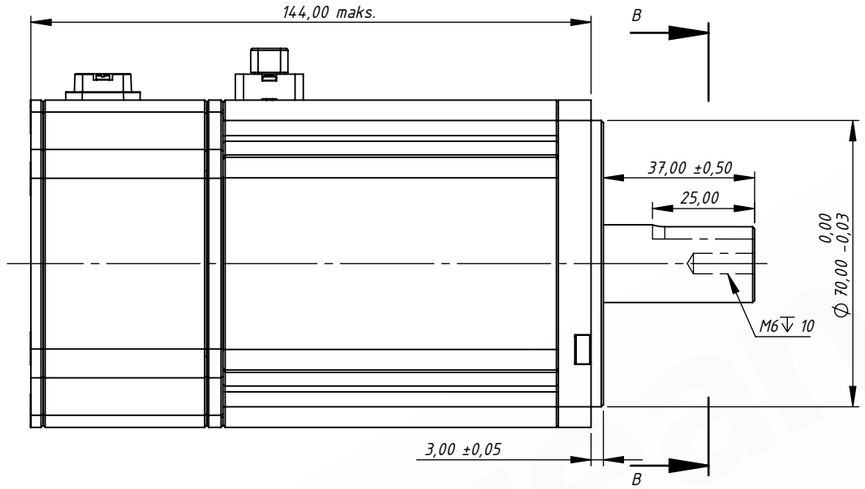

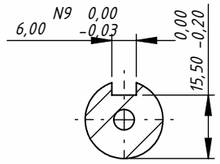

KESIT B-B
ÖLÇEK 1 : 1.5

ENCODER PARAMETERS	VALUES	
Encoder Type	Tamagawa E07	
Supply Voltage	DC5V±%5	
Resolution	23 Bit	
Dimensions	Ø48	
BASIC MOTOR PARAMETERS		
Nominal speed	RPM	3000
Nominal Torque	Nm	2,39
Nominal Power	W	750
Input Voltage	V	200 V AC
Input Current	A	5
No-load speed	RPM	6000
Stall torque	Nm	0,034
Moment of Inertia	$kg.m^2$	0,000174
Efficiency	%	92
Terminal resistance	Ω	2±%10
Terminal inductance	mH	100±%30
Bearing	DE	NTN 6005-C3
	NDE	NTN 6002 LLH
Operating Type	Direct Drive	
Body Material	AL6061	
Body Type	Servo 80x80	
Protection Class	IP 65	
ELECTRICAL CHARACTERISTIC		
Number of phase		3
Number of poles		10
Ph to Ph resistance	Ω	2,26
Ph to Ph inductance	mH	40
PHYSICAL CHARACTERISTICS		
Service life		
Weight	g	2114
Length	mm	144
Outer Diameter	mm	80
Shaft Diameter	mm	19

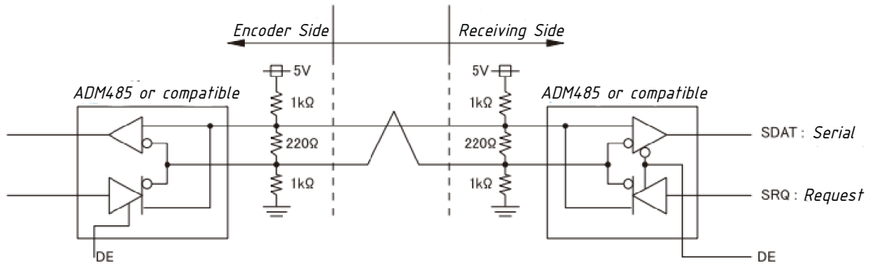

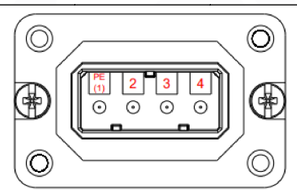

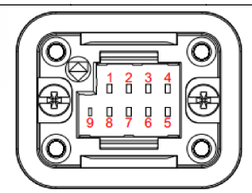

POWER CONNECTOR		
Model: DGFA4S-A1-00A(H)		
Producer:Ningbo Degson Electrical Co. Ltd		
Matching Connector::DGFA4S-A2-00A(H)		
PIN NO	SIGNAL	COLOUR
PE(1)	BODY GND	YELLOW/GREEN
2	PHASE U	GREY
3	PHASE V	BROWN
4	PHASE W	BLACK

ENCODER CONNECTOR		
Model: DGFA9S-A1-00A(H)		
Producer:Ningbo Degson Electrical Co. Ltd		
Matching Connector: DGFA9S-B1-00A(H)		
PIN NO	SIGNAL	COLOUR
1	Vcc (+5VDC)	RED
2	GND	BLACK
3	GND	BROWN/BLACK
4	VB	BROWN
5	SD	BLUE
6	SD	BLUE/BLACK
7	BODY GND	GREY
8	SCREEN	-
9	CHASSİS	-

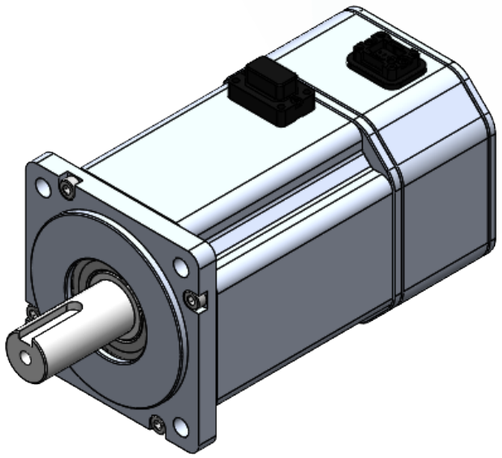

NO	İSTERLER / REQUIREMENT
1	
2	

DIN ISO 2768'e göre anma ölçüsü (mm)	fine (f)	medium (m)	coarse (c)	very coarse (v)
0,5-3	±0.05	±0.1	±0.2	-
3-6	±0.05	±0.1	±0.3	±0.5
6-30	±0.1	±0.2	±0.5	±1.0
30-120	±0.15	±0.3	±0.8	±1.5
120-400	±0.2	±0.5	±1.2	±2.5
400-1000	±0.3	±0.8	±2.0	±4.0
1000-2000	±0.5	±1.2	±3.0	±6.0
2000-4000	-	±2.0	±4.0	±8.0

DIN ISO 1302'ye göre yüzey işaretleri	
0.4	Honlama
0.8	Taşlama
1.6	Çok ince işlem
3.2	İnce işlem
6.3	Kaba işlem
	İşlem yok

	ADI - SOYADI NAME -SURNAME	TARIH DATE	OPERASYONLAR OPERATIONS		MALZEME MATERIAL	AĞIRLIK (G) MASS (G)	REVİZYON NO REVISION NO	SAYFA NO PAGE NR
TASARLAYAN DESIGNED BY	O. AFATSUN	14.02.2022 16:50	1	ANA MONTAJ	-	2113.5757	R00	1/1
ÇIZEN DRAWN BY	E. DOLGA	18.10.2024 11:55	2		TOLERANS STANDARDI	ANTET FORMAT		
ELEKTRONIK ONAY/ELECTRONIC APPROVAL	A. ERBAŞ	18.10.2024 11:55	3		GENEL TOLERANS ISO/DIN 2768 MEDIUM	A3		
MEKANIK ONAY/ MECHANICAL APPROVAL	D. UYGUN	18.10.2024 11:55	4		TEKNIK RESIM AÇIKLAMASI DRAWING DESCRIPTION			
PARÇA/MONTAJ ADI PART/ASSEMBLY NAME			5					
M-002012				750W AC Servo Motor				

Bu resmin bütün hakları Ege Dinamik A.Ş. aittir. Yazılı izin almadan kullanılamaz ve çoğaltılamaz.
All rights of this picture belong to Ege Dinamik A.Ş. belongs. It cannot be used or reproduced without written permission.

aegean dynamics®